TRITACARNE GRATTUGIA TG12

MEAT MINCER GRATER TG12
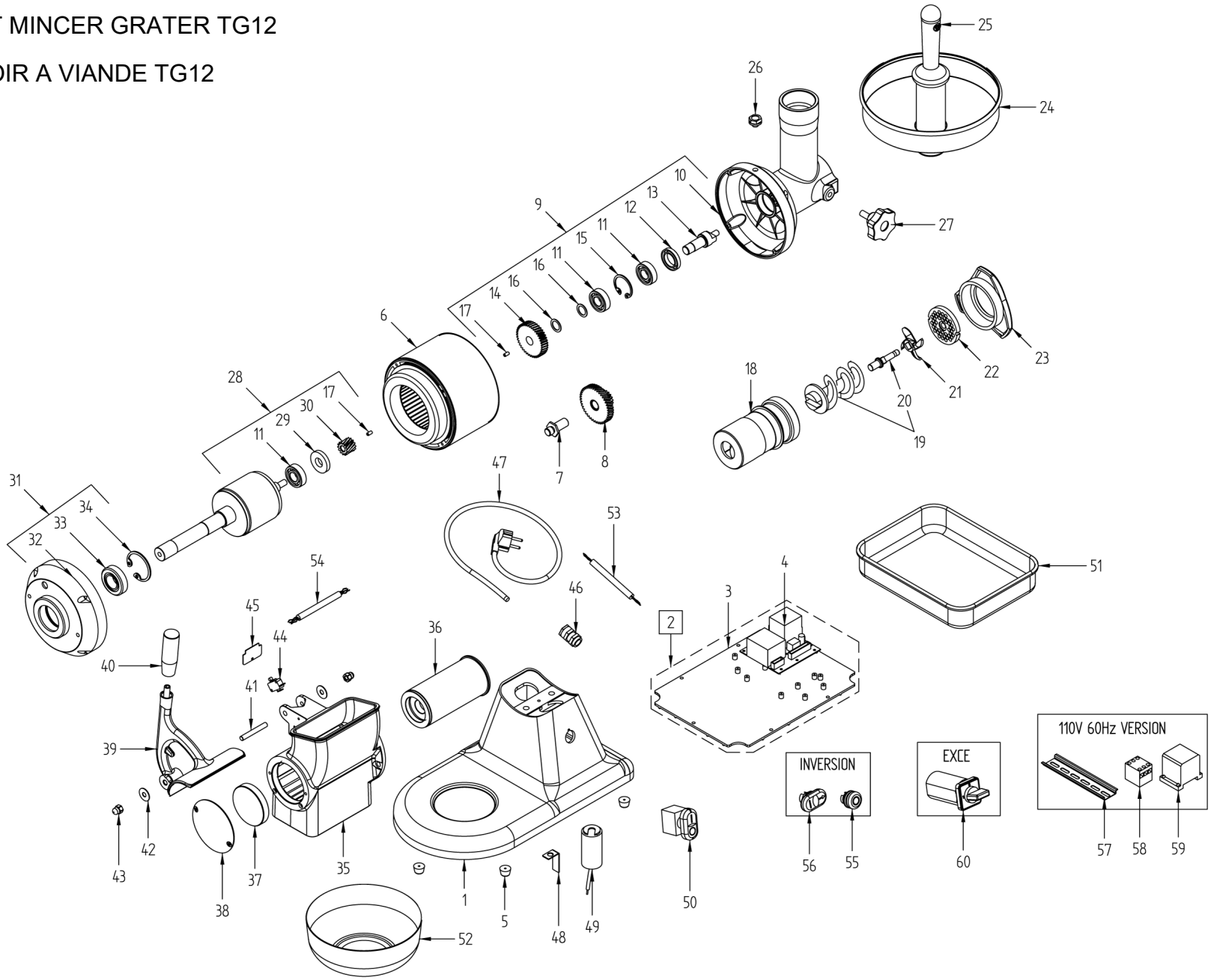
HACOIR A VIANDE TG12