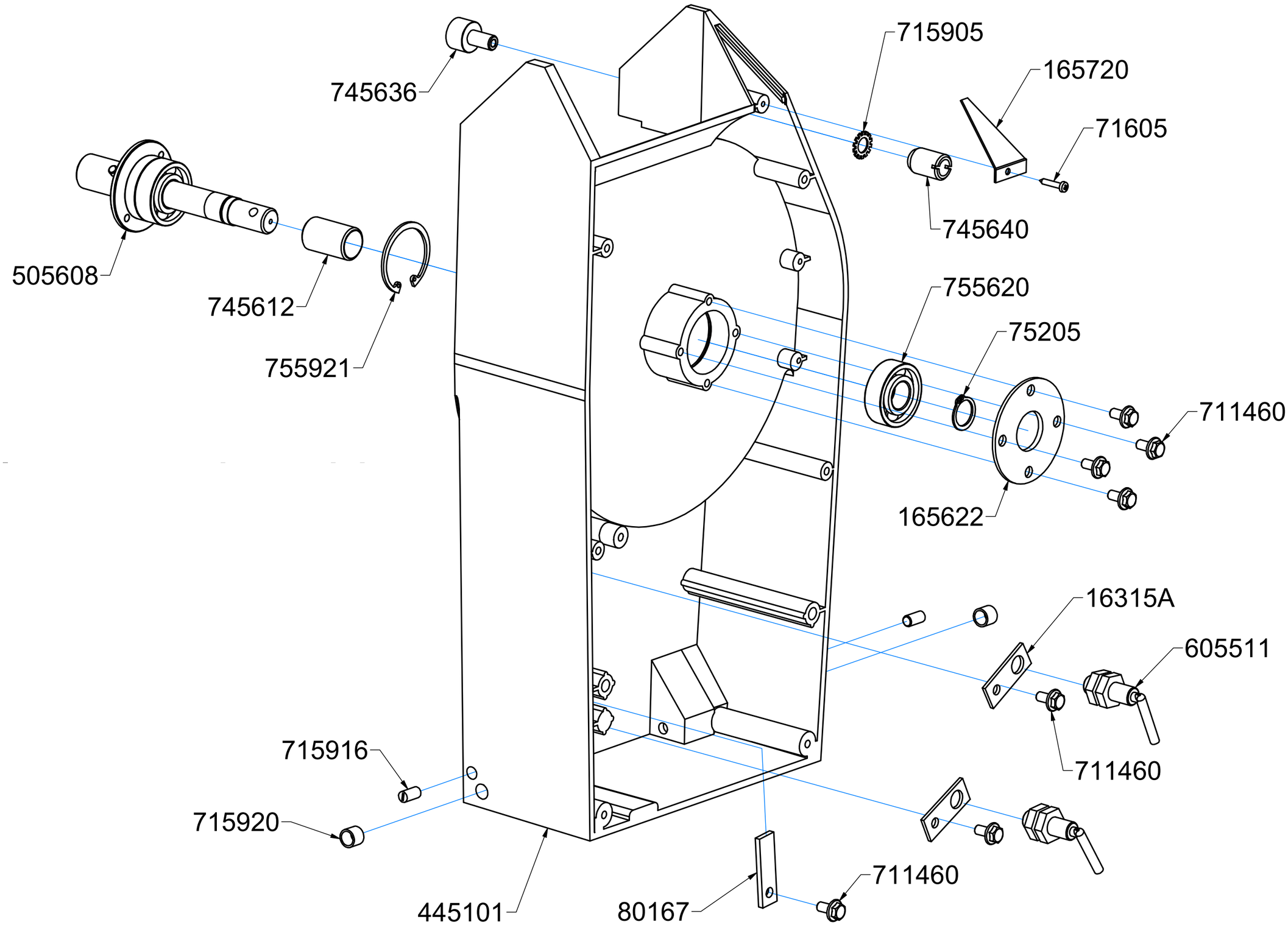
745636
715905
165720
71605
745640
505608
745612
755921
755620
75205
711460
165622
16315A
605511
711460
715916
715920
445101
80167
711460

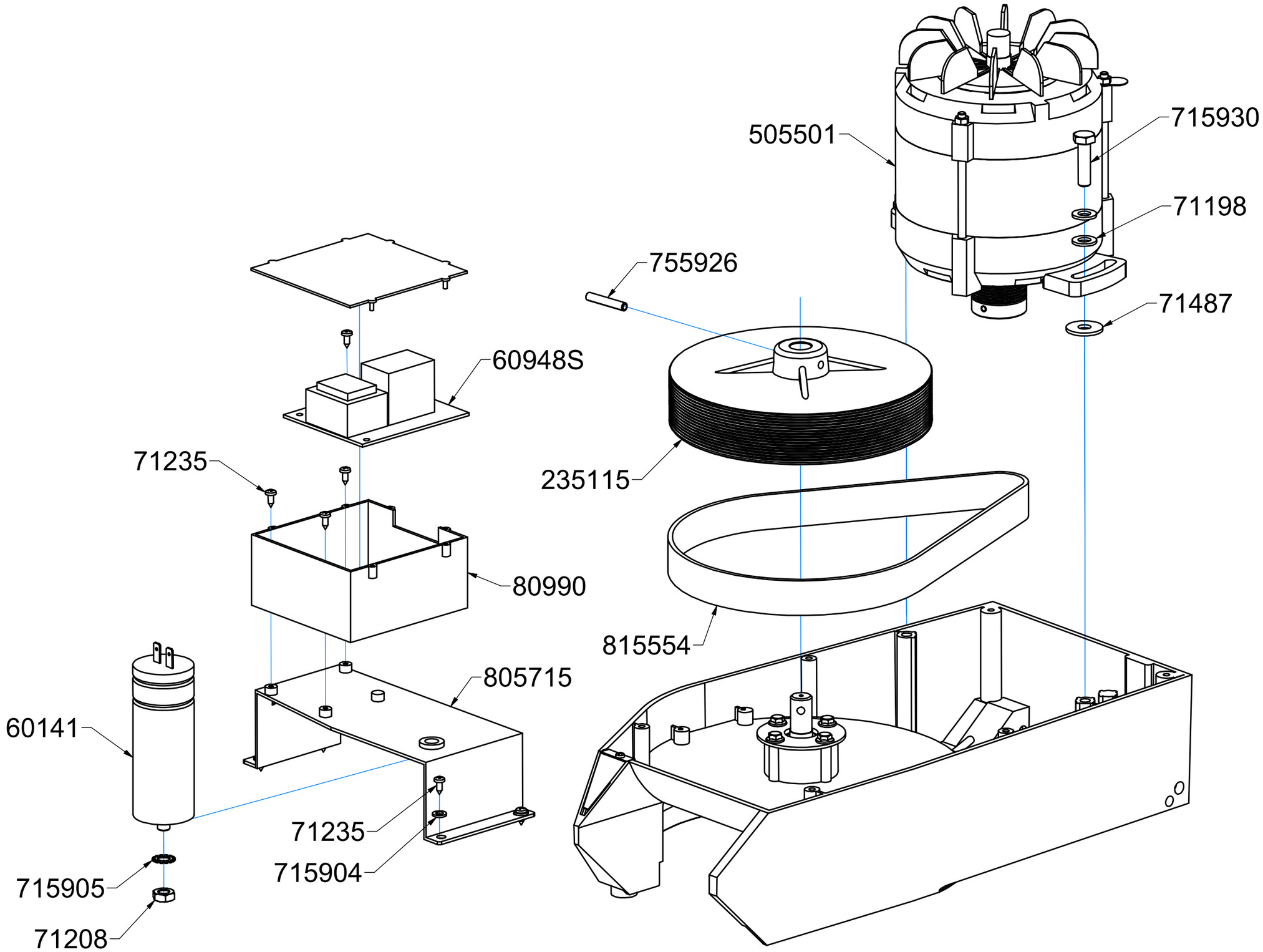
505501
715930
71198
71487
755926
60948S
235115
71235
80990
815554
805715
60141
71235
715904
715905
71208

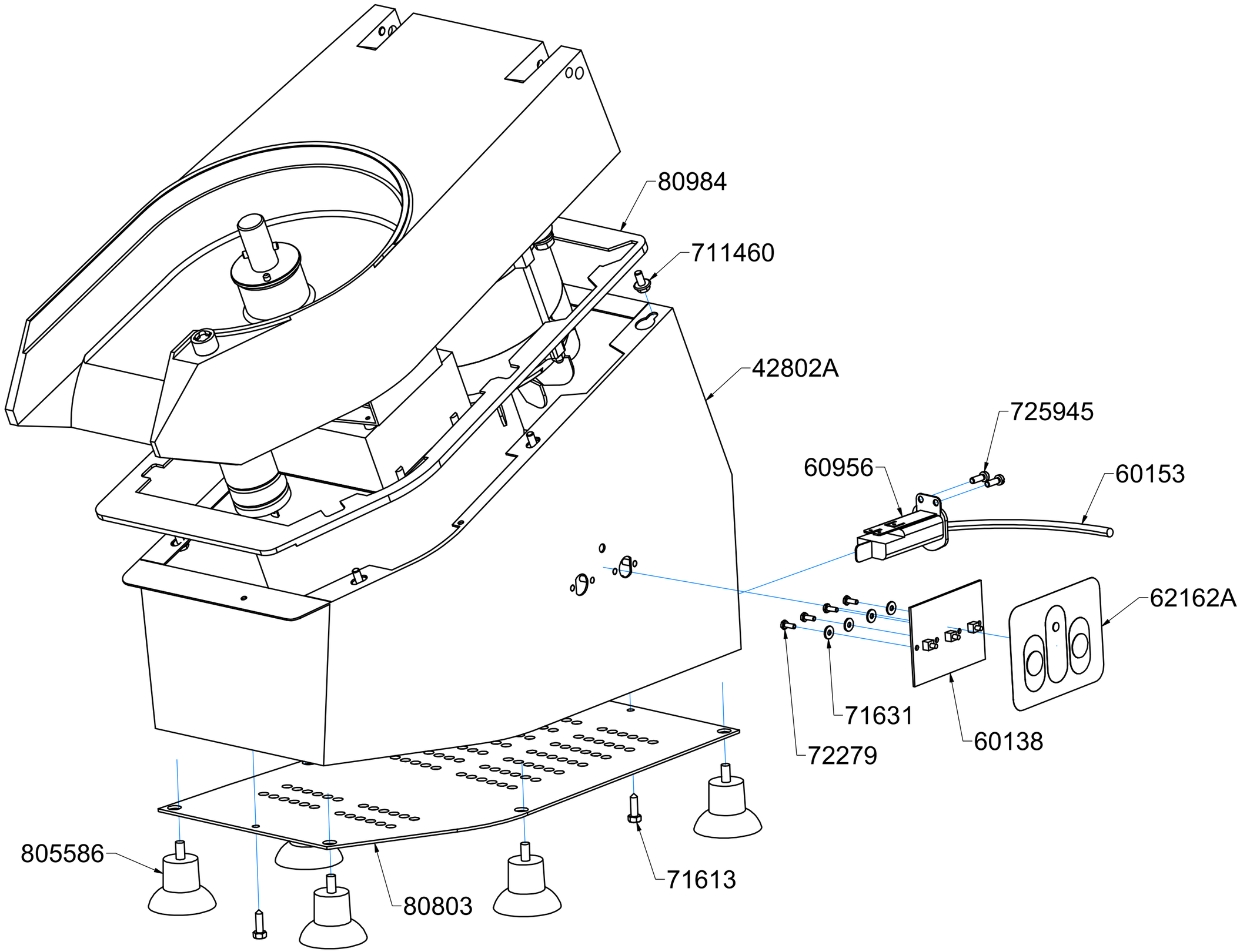
80984
711460
42802A
725945
60956
60153
62162A
71631
60138
72279
805586
80803
71613

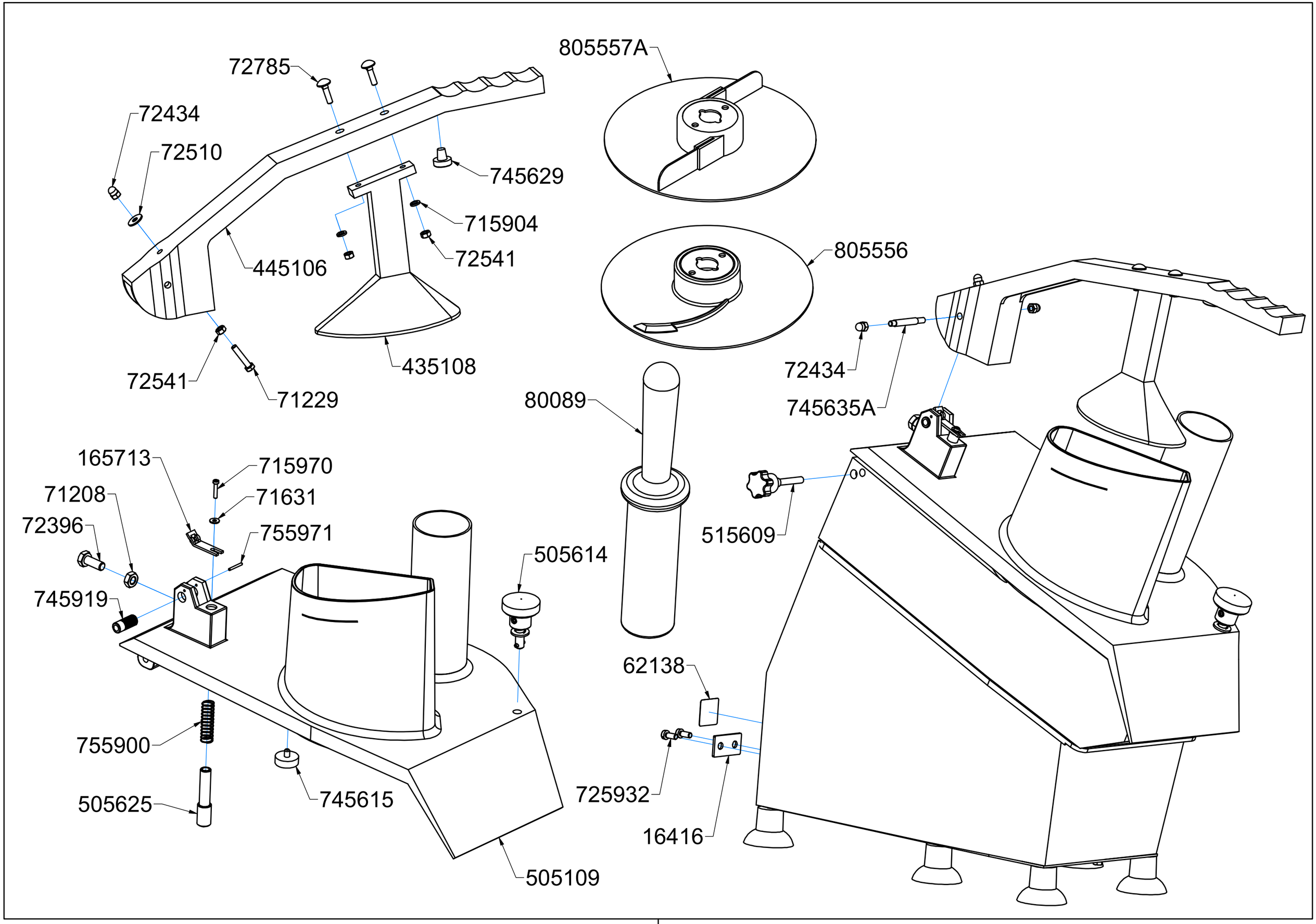
72785
72434
72510
745629
715904
72541
445106
435108
72541
71229
805557A
805556
80089
72434
745635A
515609
165713
715970
71208
71631
72396
755971
505614
745919
62138
755900
505625
745615
725932
16416
505109